HISTORYCZNA ŚCIEŻKA ROWEROWO - PIESZA
PO BUNKRACH POLIGONU GROSS BORN NA TERENIE NADLEŚNICTWA CZARNOBÓR

OBIEKT MONITOROWANY

Poligon Gross Born 1935-1945

Tablica ta umiejscowiona jest przy drodze łączącej trzy wysiedlone pod budowę poligonu Gross Born wioski: Steinforth, Knacksee i Plietnitz. Działo się to w latach trzydziestych ubiegłego wieku. Wzdłuż drogi przy której się znajdujesz, po jej wschodniej stronie rozciągał się sektor nr I tego poligonu zabudowany 7 schronami obserwacyjnymi. Obiekt numer 3 tego sektora znajduje się zaledwie 60 m od drogi.

Pod budowę poligonu wojsko otrzymało od niemieckich leśników prawie 19 000 hektarów terenu, z którego wysiedlono 7 miejscowości, w tym Gross Born, którego nazwę przyjął poligon z podziałem na część północną i południową. Podział ten był efektem budowy dwóch kompleksów koszarowych nazywanych: Gross Born - Linde na północy - dzisiejsze Borne Sulinowo i Gross Born - Westfalenhof na południu - dzisiejsze Kłomino. Oba z nich posiadały własne zaplecze mieszkalne, magazynowe i warsztatowe. Posiadały również własne drogi dojazdowe, bocznice kolejowe i lotniska oraz łatwy dostęp do terenów gdzie wojsko mogło podnosić sprawność bojową.

Poligon podzielony został na 17 sektorów (pozycji ogniowych), które zabudowano 140 bunkrami o różnym przeznaczeniu i w różnych klasach odporności. Największy z nich, zarówno pod względem areału jak i ilości schronów to sektor XVI, w którym zbudowano 19 artyleryjskich schronów obserwacyjnych. W granicach tego sektora lub na jego obrzeżach znajdowały się również 3 największe bunkry tego poligonu które miały własne nazwy czyli: Wrangel, Gneisenau i Scharnhorst. Wybudowane one zostały w III najwyższej klasie odporności. Wymienione schrony to również charakterystyczne punkty na poligonie artyleryjskim, niezbędne do prowadzenia ćwiczeń, czyli tak zwane dozory. Dwa z nich były przyozdobione młynami – wiatrakami, a jeden był stodołą lub innym budynkiem z dużym wyrazistym dachem widocznym z wielu kilometrów.

Mimo, że poligon Gross Born powstał na potrzeby Szkoły Artylerii Werhmachtu to ćwiczyły tu również inne formacje wojskowe III Rzeszy. Część schronów na poligonie służyła do obsługi ćwiczeń z bronią strzelecką, a dodatkowo na poligonie funkcjonowało kilkanaście strzelnic różnej wielkości, od 25 do 300 metrów. Poligon posiadał też własną sieć łączności telefonicznej, gęsto rozmieszczoną na całym jego obszarze. Podstawą tej sieci było ok. 100 punktów telefonicznych, których część w dobrym stanie zachowała się do dziś. Ponadto telefony zamontowane były w 17 wieżach obserwacyjnych i w wybranych bunkrach na poligonie.

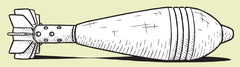

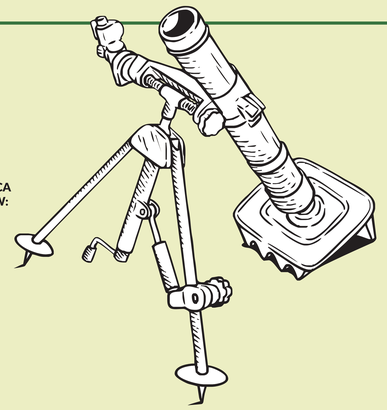

LOKALIZACJA MIEJSCA POSTOJU POJAZDÓW:

N: 53°34'54.0˝
E: 16°39'11.2˝

QR KOD TRASY

Zadanie realizowane przez Szczecinecką Lokalną Organizację Turystyczną, współrealizowane i współfinansowane ze środków: Urzędu Marszałkowskiego Województwa Zachodniopomorskiego, Nadleśnictwa Czarnobór, Miasta Szczecinek, Powiatu Szczecineckiego, Gminy Borne Sulinowo.